# Удлинители

## Стальные ø5,2 мм

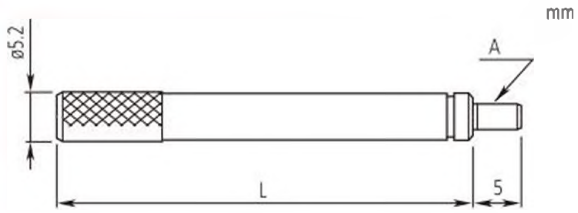


A = M 2,5 x 0,45 мм (метрическая)

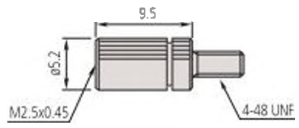


21AAA011
Метрический адаптер

25 мм 21AAA259B | 60 мм 304146 | 100 мм 303614

**Метрические**

| № | L [мм] |
|---|---|
| 303611 | 10 |
| 21AAA259A | 15 |
| 303612 | 20 |
| 21AAA259B | 25 |
| 303613 | 30 |
| 21AAA259C | 35 |
| 21AAA259D | 40 |
| 21AAA259E | 45 |
| 21AAA259F | 50 |
| 21AAA259G | 55 |
| 304146 | 60 |
| 21AAA259H | 65 |
| 21AAA259L | 75 |
| 21AAA259J | 70 |
| 21AAA259M | 80 |
| 304147 | 90 |
| 303614 | 100 |

| № | L |
|---|---|
| 21AAA011 | 9,5 мм |

Также доступно! Дюймовые модели

# Мостики для индикаторов

## Без винта

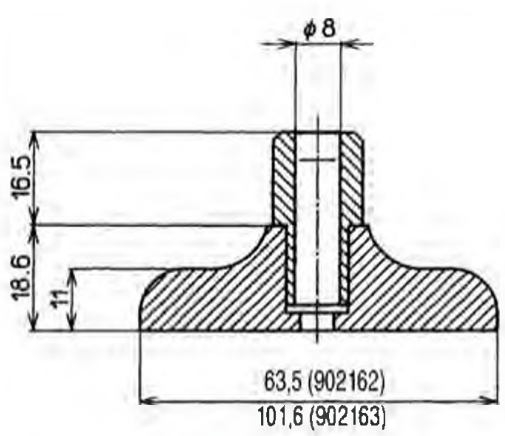


Толщина: 16 мм

| № |
|---|
| 902162 |
| 902163 |

**Опциональные аксессуары**

| № | Описание |
|---|---|
| 21JAA269 | Винт |



Все продукты предназначены для продажи юридическим лицам. Иллюстрации продуктов приведены без обязательств. Описания продуктов, в частности технические характеристики, соответствуют действительности только при предварительном подтверждении.